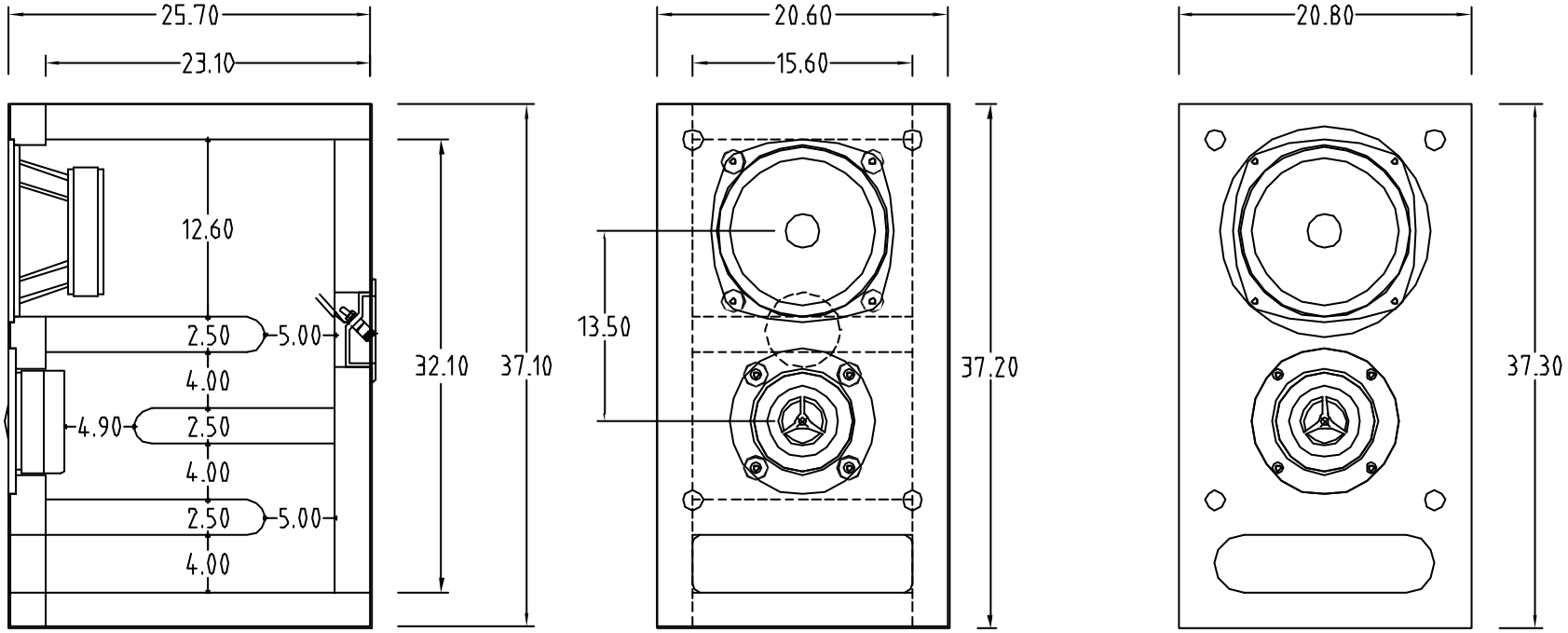

Griglia
(non realizzata)

Scala 1:5