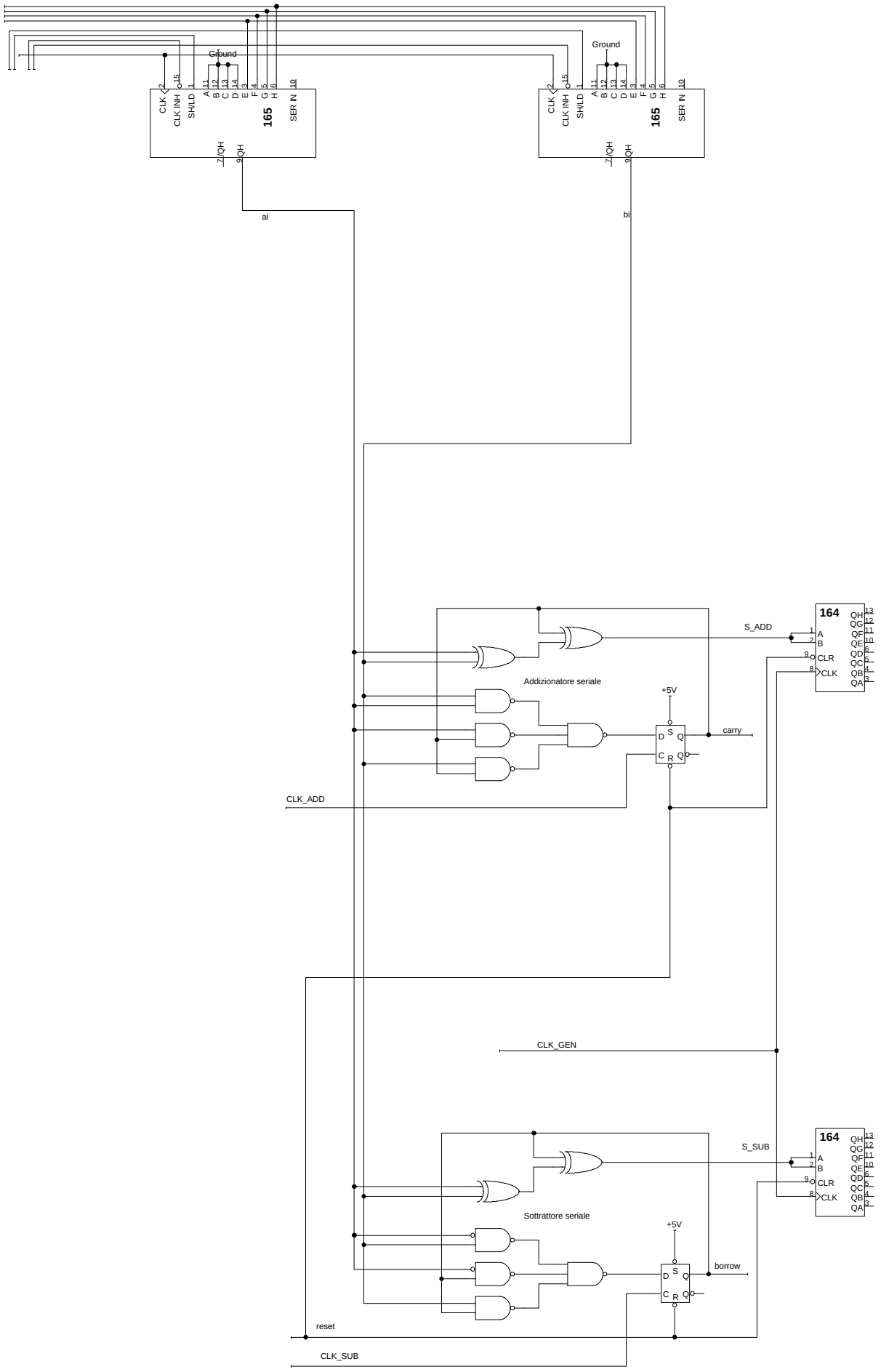
Ground
CLK
CLK INH
SH/LD
A
B
C
D
E
F
G
H
165
SER IN
7/QH
9QH
ai
bi
S_ADD
164
QH
QG
QF
QE
QD
QC
QB
QA
CLR
CLK
Addizionatore seriale
+5V
D
S
Q
C
R
carry
CLK_ADD
CLK_GEN
S_SUB
Sottrattore seriale
borrow
reset
CLK_SUB