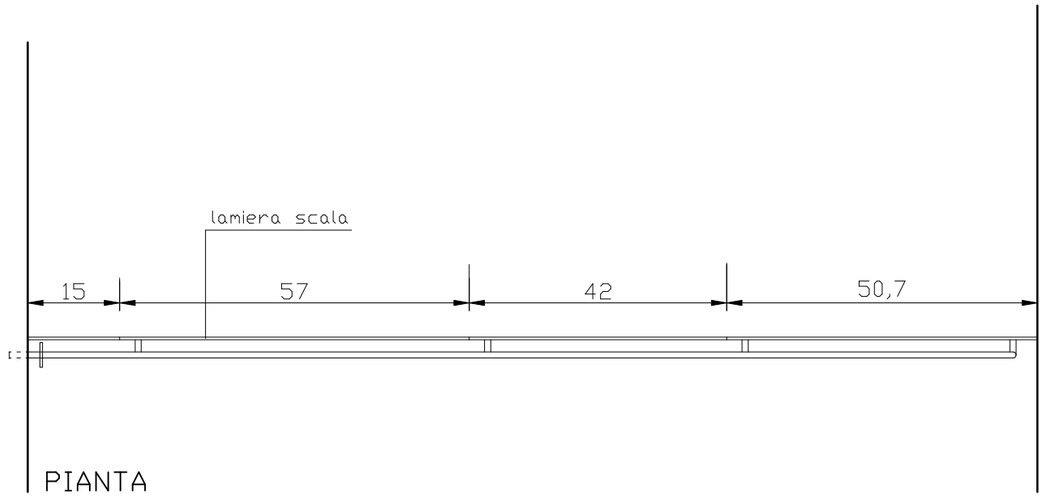

PIANTA

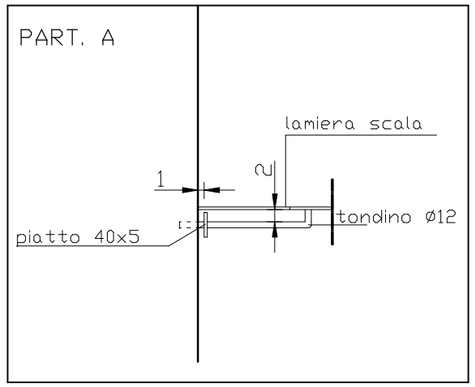

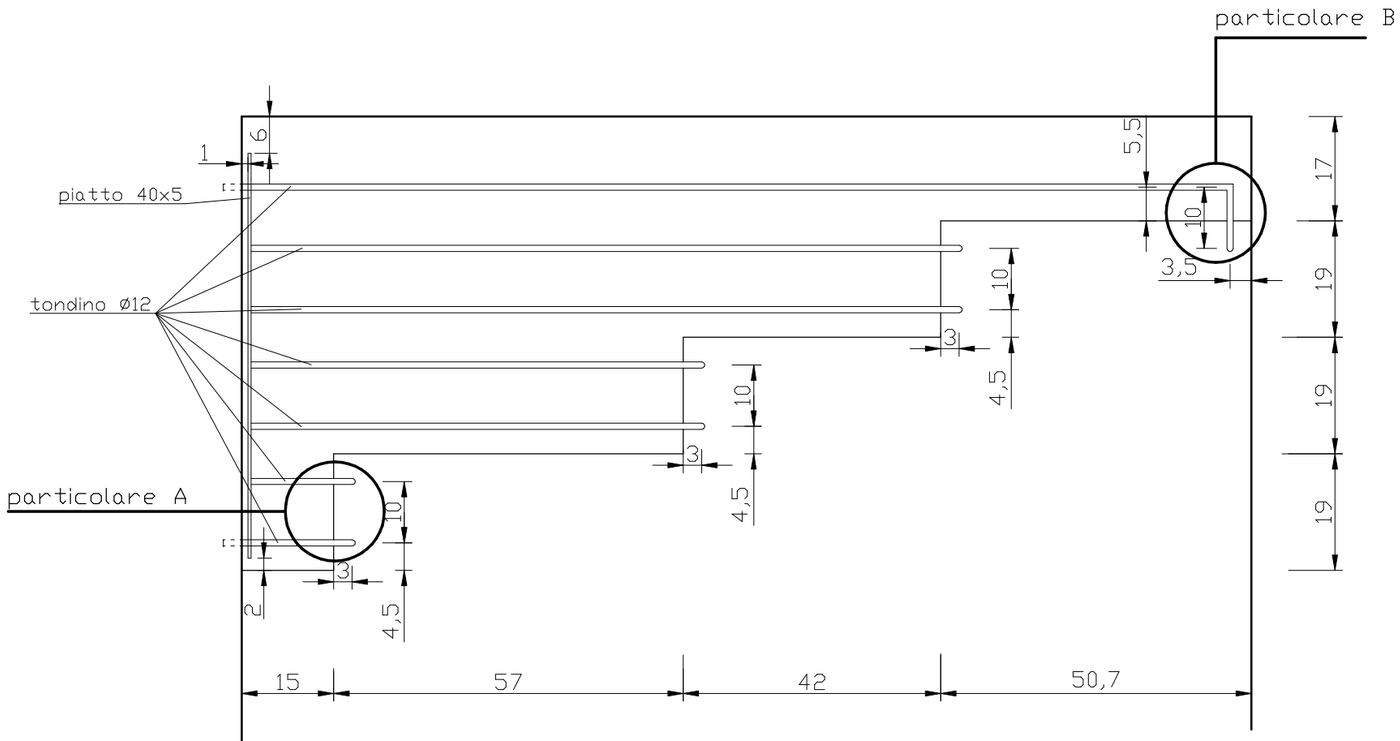
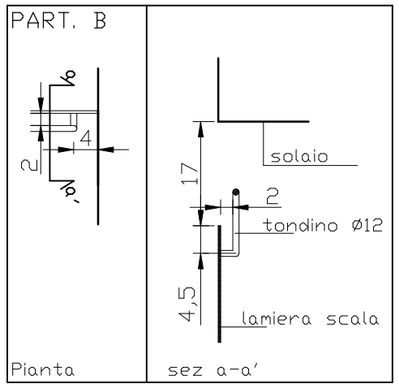
VIASTA DA RETRO