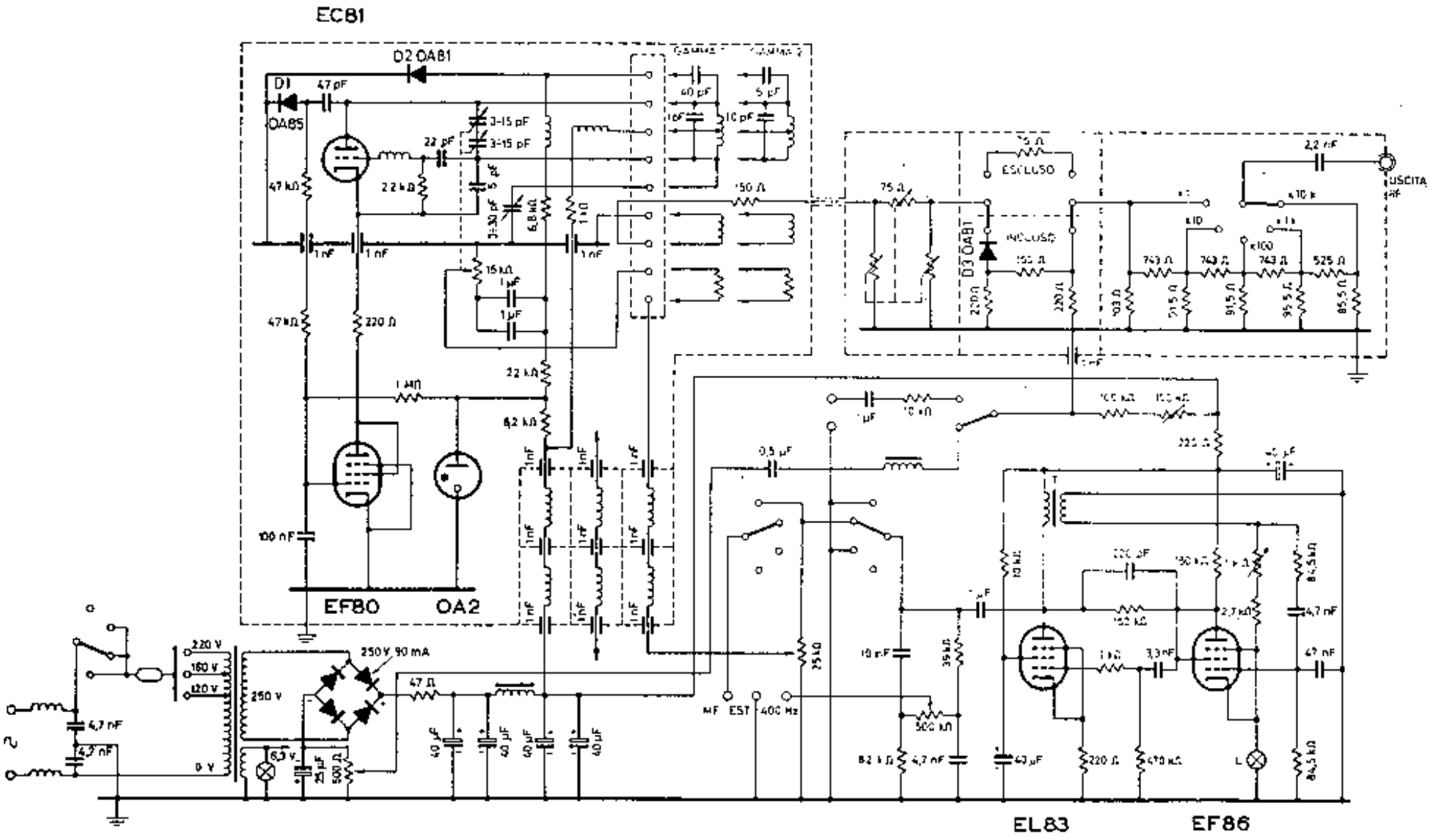

GENERATORE DI SEGNALI UNA MOD. EP 175