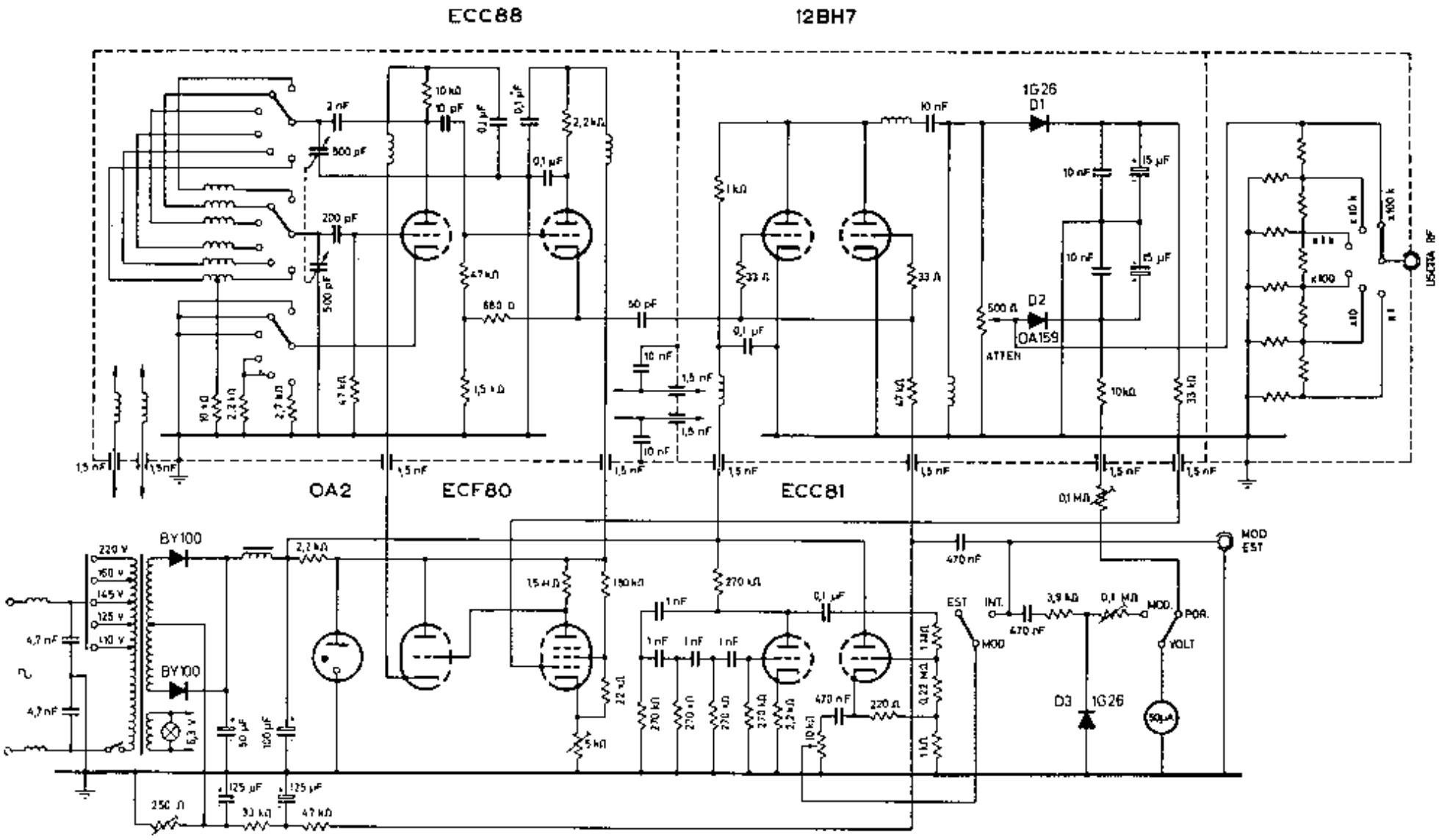

GENERATORE DI SEGNALI TES MOD. GA 761