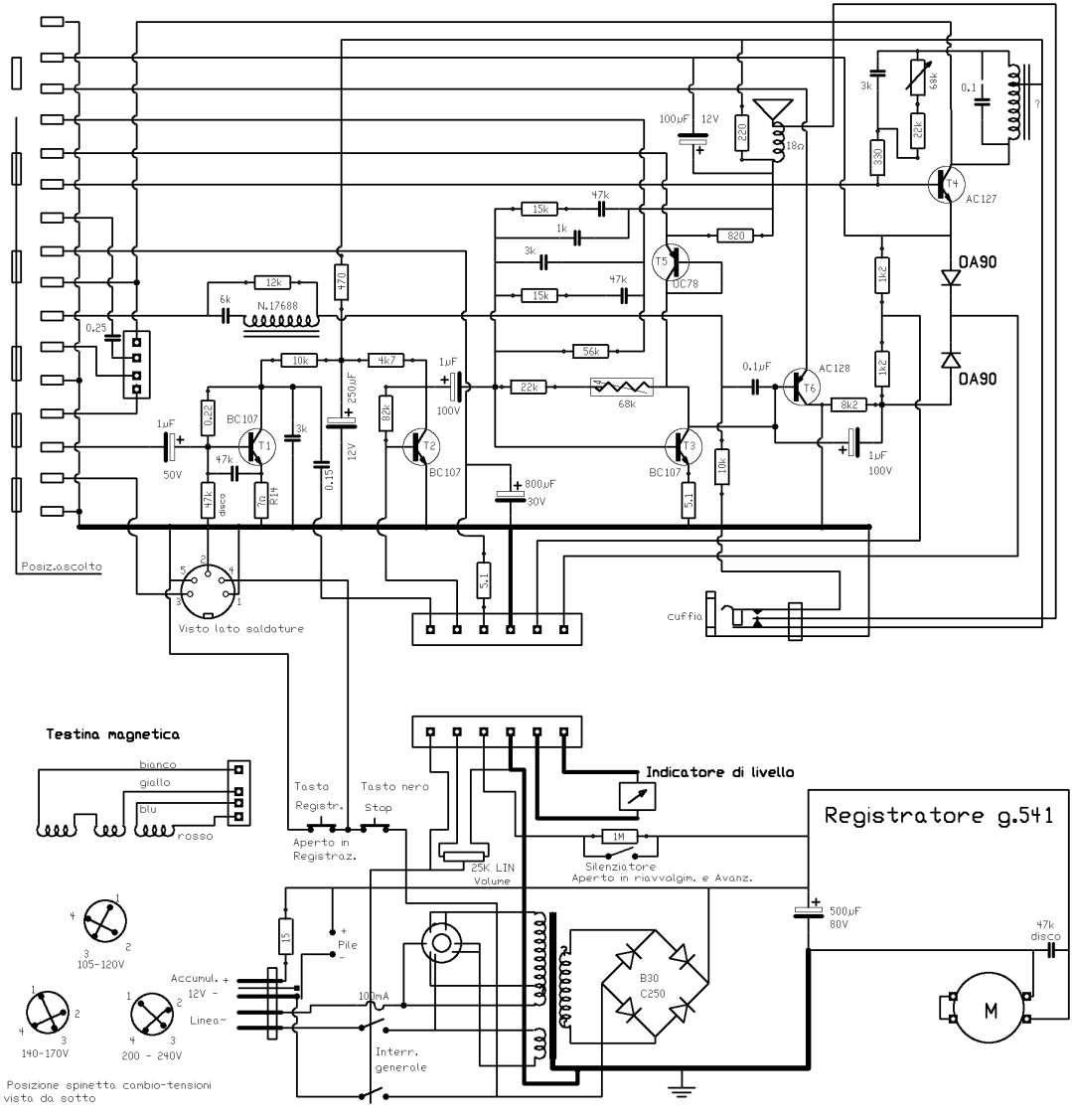Grazie ad Andrea