SMUSSI dettagli

parte punteggiata: inserto

TRAVETTO LUNGO
2 estremita'

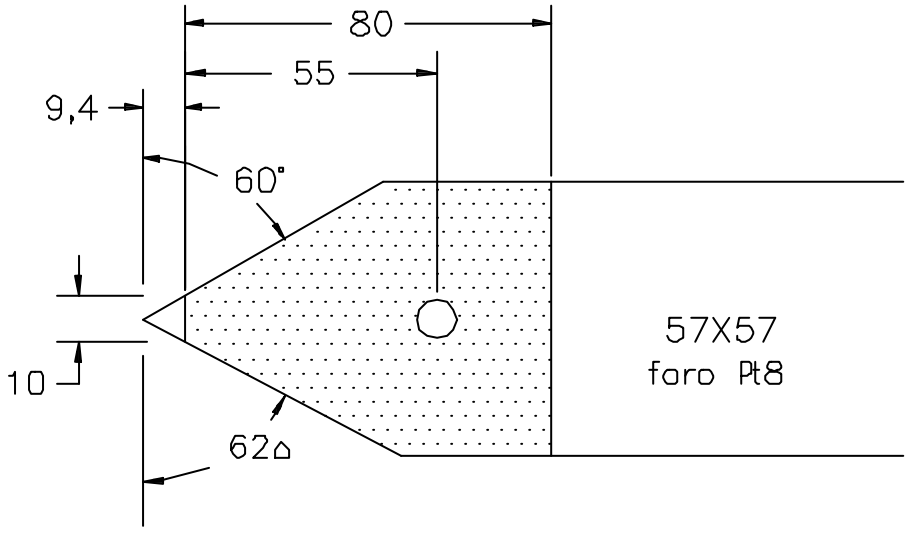
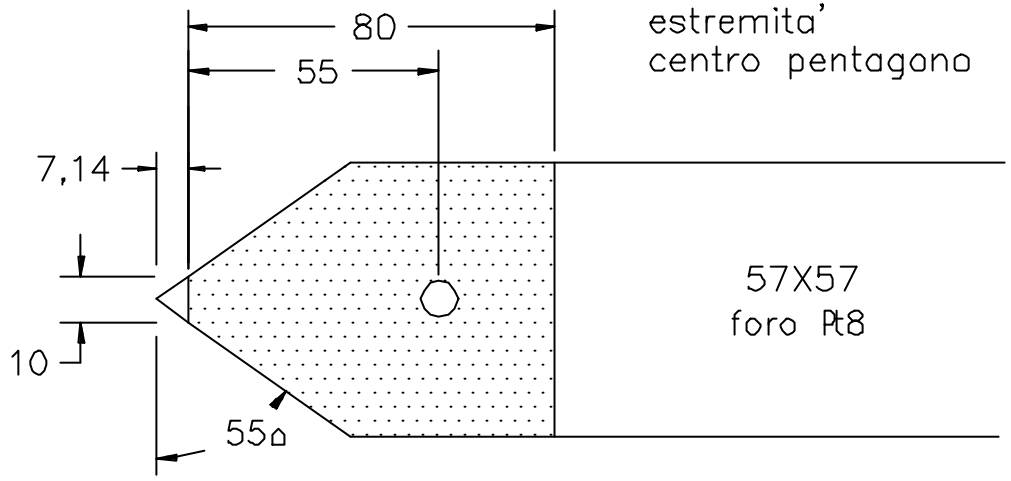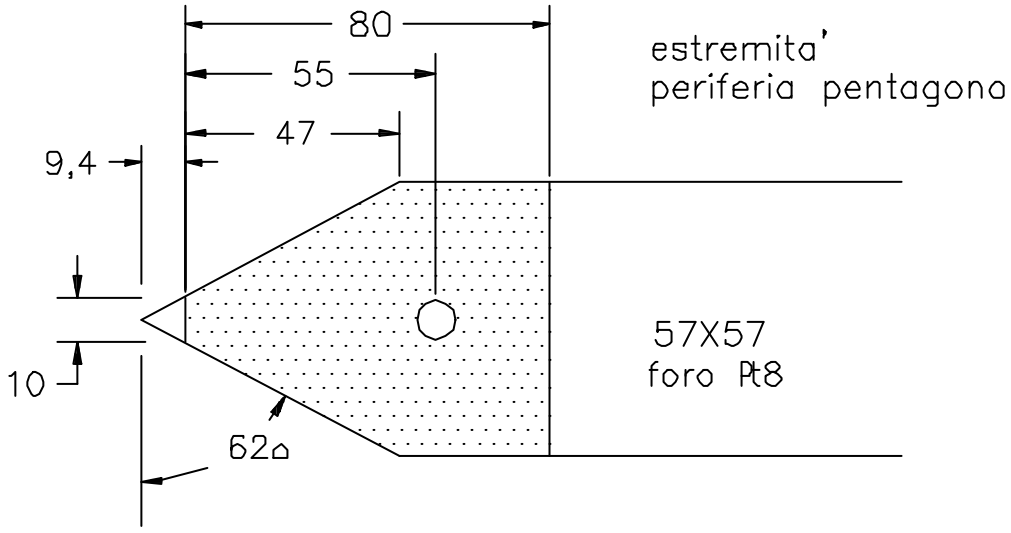
TRAVETTO CORTO