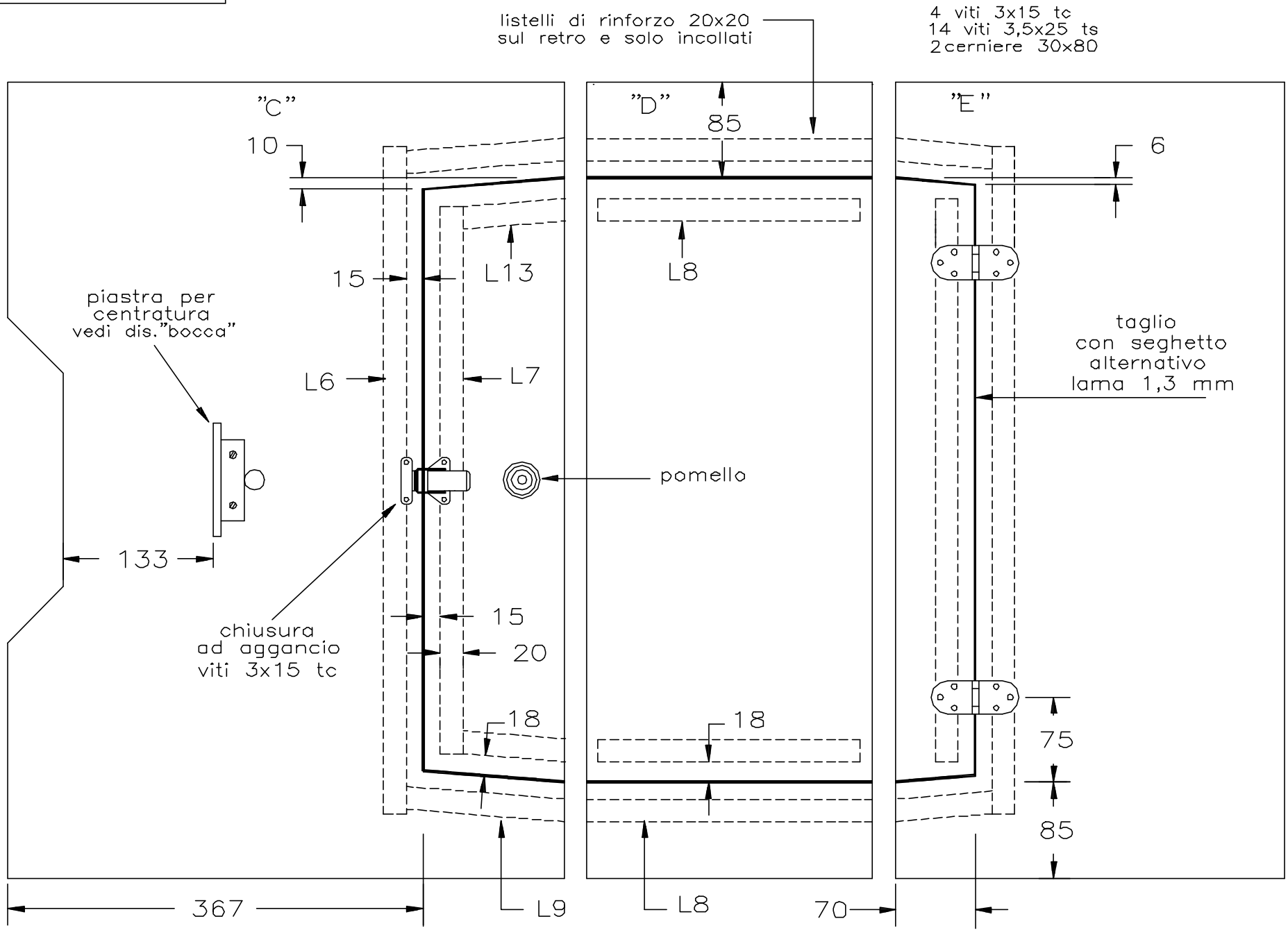TAGLIO SPORTELLO 9